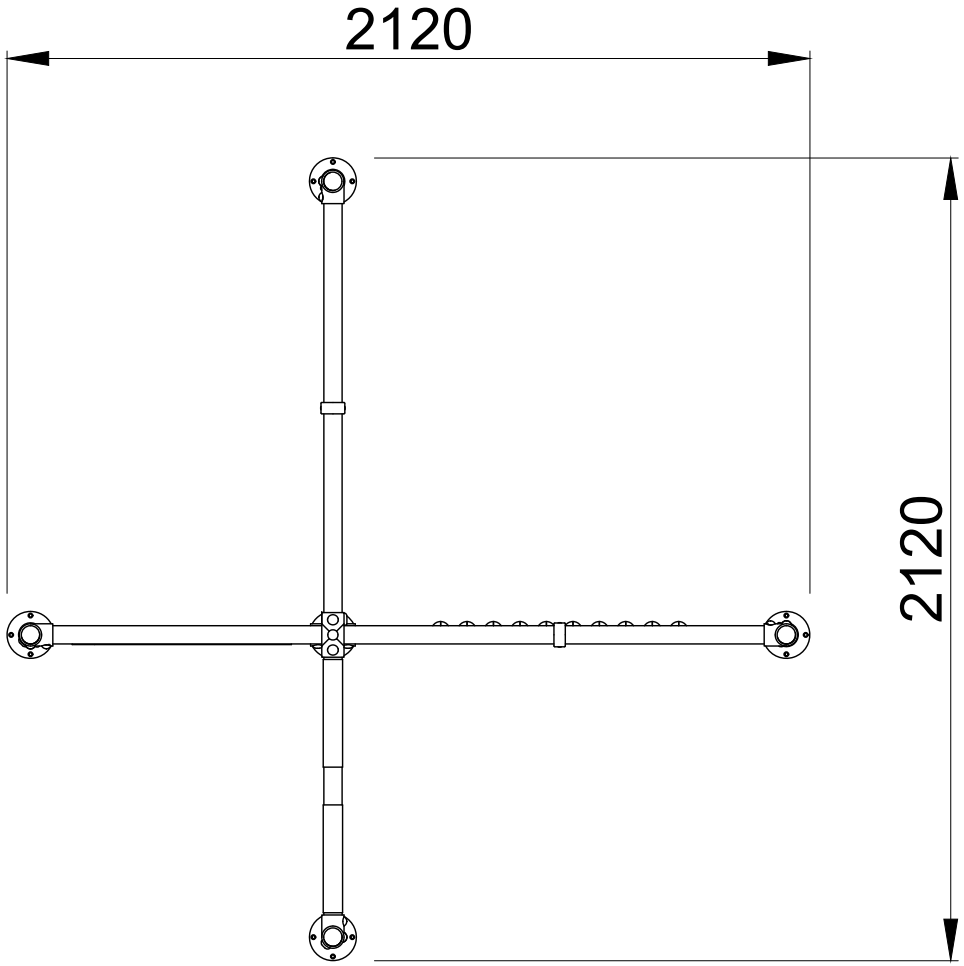
2120
2120